www.bahco.com

TORQUE SCREWDRIVERS WITH 1/4” MALE SQUARE DRIVE

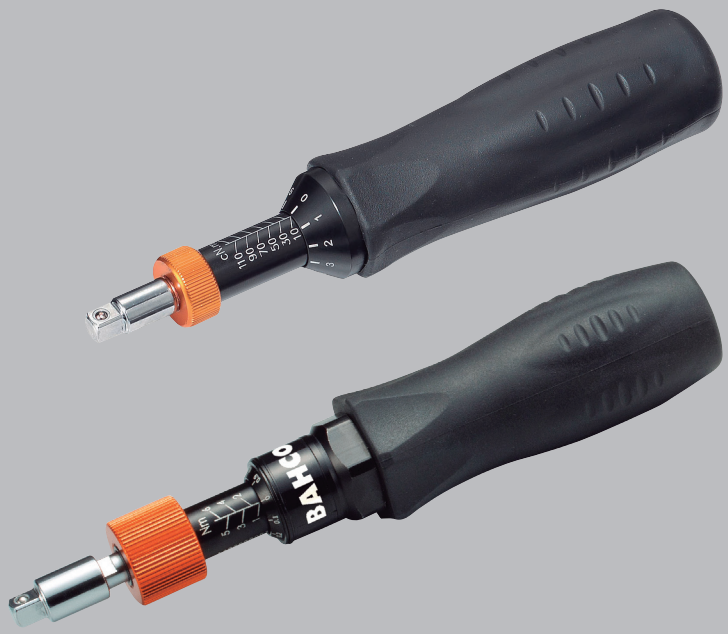

ORIGINAL INSTRUCTIONS

INDEX

ENGLISH 4
DEUTSCH 4
SUOMI 4
ESPAÑOL 6
FRANÇAIS 6
ITALIANO 6
PORTUGUÊS 8
ΕΛΛΗΝΙΚΑ 8
TÜRKÇE 8
SVENSKA 10
NORSK 10
DANSK 10
NEDERLANDS 12
ČEŠTINA 12
SLOVENČINA 12
POLSKI 14
РУССКИЙ 14

ENGLISH - DEUTSCH - SUOMI

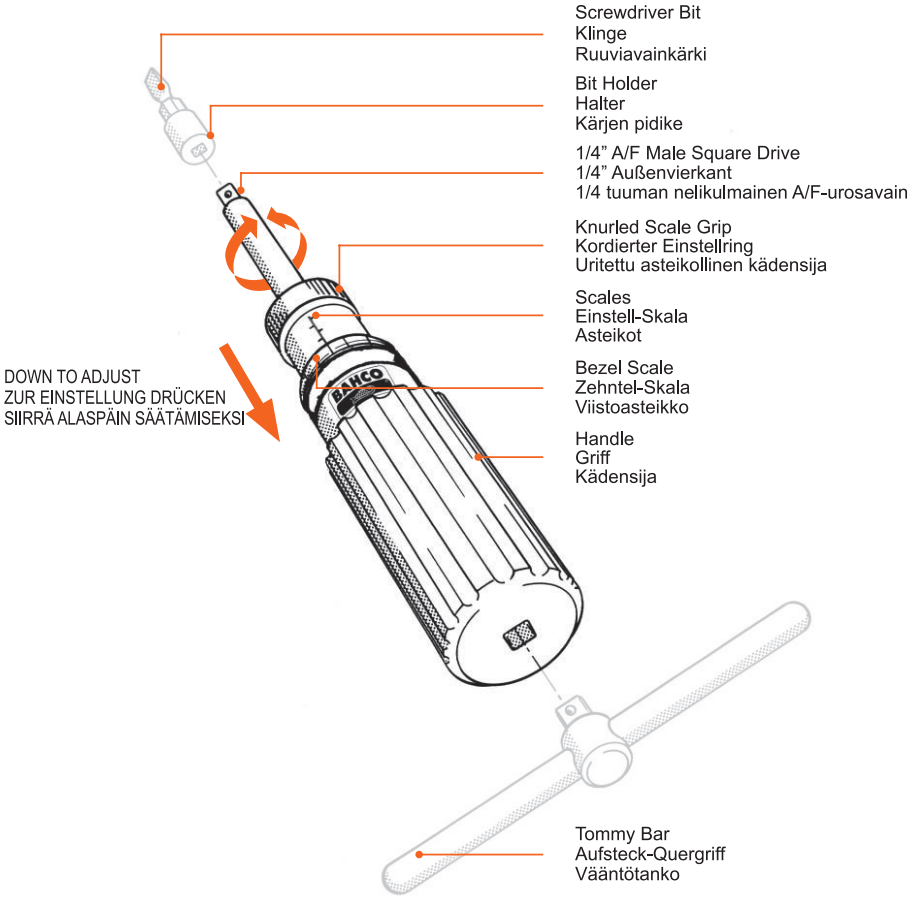

Accessory for torque screwdrivers. Not included.
Zubehör für Drehmoment-Schraubendreher. Nicht enthalten.
Lisävaruste momenttiruuviavaimiin. Ei kuulu pakkaukseen.

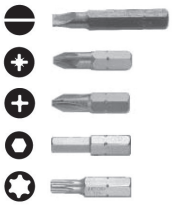

Bits
Schraubendreher-Einsätze
Kärjet

6972 H

Bit Holder
Verbindungsteil (Halter)
Kärjen pidike

6954

T-Handle
T-Quergriff
T-kädensija

ENGLISH TORQUE SCREWDRIVERS WITH 1/4” MALE SQUARE DRIVE

ADJUSTMENT: Holding handle stationary, press down knurled scale grip until engaged, twist to select torque setting, then release to disengage.

USE: Adjust screwdriver to required torque setting and fit appropriate accessory (bit holder, screwdriver bit, socket). Use clockwise until screwdriver ‘slips’ For the torque screwdrivers TSS600 you can use the BAHCO t-handle ref. 6954. Longer working without fatigue, also on high torques.

SERVICE: No routine maintenance required, but keep tool exterior clean and dry. Do not lubricate.

WARRANTY: The warranty is invalidated if the tool is dismantled.

WARNING. Risk of flying particles.
Over-torquing can cause breakage. An out of calibration torque screwdriver can cause part or tool breakage. Broken hand tools, sockets or accessories can cause injury.

- Read this manual completely before usage
- To insure accuracy and avoid ‘side loads’, please keep screwdriver perpendicular to the flat of use.
- Periodic recalibration is necessary to maintain accuracy.
- Do not use it as a lever or a hammer.
- Wear safety goggles, user and bystanders.

WARNING Electrical Shock Hazard.

- Electrical shock can cause injury. Metal handle is not isolated.
- Do not use on live electrical circuits.

SAVE THESE INSTRUCTIONS

DEUTSCH DREHMOMENT-SCHRAUBENDREHER MIT 1/4”-AUSSENVIERKANT

EINSTELLUNG: Griff festhalten, gerändelten Ring nach unten drücken und dabei gleichzeitig durch Drehung nach rechts oder links den gewünschten Drehmoment-Wert auf der Skala einstellen.
GEBRAUCH: Nach der Einstellung das entsprechende BAHCO-Zubehörteil (Halter, Klinge oder Steckschlüssel-Einsatz) aufstecken und durch gleichmäßiges Drehen Schraube anziehen. Die eingebaute Kupplung rastet bei Erreichen des eingestellten Drehmomentes im Uhrzeigersinn automatisch aus. Bei den Drehmoment-Schraubendrehern TSS600 kann ein BAHCO-Quergriff No. 6954 aufgesteckt werden, der auch bei höheren Drehmoment-Werten ein ermüdungsfreies Arbeiten ermöglicht.
WARTUNG: Das Gerät ist wartungsfrei, sollte jedoch, wie alle Präzisionsgeräte, sauber und trocken gelagert werden. Eine Schmierung ist nicht erforderlich.
GARANTIE: Die Garantie erlischt, wenn das Werkzeug zerlegt wurde.

WARNUNG. Gefahr durch Flugpartikel. Ein Überdrehen kann zum Bruch führen. Ein Drehmoment-Schraubendreher außerhalb der Kalibrierung kann zur Beschädigung des Werkstücks oder Werkzeugs führen. Defekte Handwerkzeuge, Schrauben oder Zubehörteile können zu Verletzungen führen.

- Lesen Sie diese Anleitung vor Gebrauch des Drehmoment-Schraubendreher vollständig durch.
- Um die Genauigkeit zu gewährleisten und “Seitenbelastungen” zu vermeiden, halten Sie bitte den Schraubendreher senkrecht zur Gebrauchsfläche.
- Zur Erhaltung der Genauigkeit ist eine regelmäßige Kalibrierung erforderlich. Verwenden Sie den Drehmoment-Schraubendreher nicht als Hebel oder Hammer.
- Der Benutzer und umstehende Personen sollten Schutzbrillen tragen.

WARNUNG. Stromschlaggefahr.

- Ein elektrischer Schlag kann zu Verletzungen führen. Der Griff ist nicht isoliert.
- Nicht an spannungsführenden Leitungen verwenden.

BEWAHREN SIE DIESE ANLEITUNG AUF

SUOMI SÄÄDETTÄVÄT MOMENTTIRUUVITALTAT 1/4”

SÄÄTÄMINEN: pidä kädensija paikallaan ja paina uritettua asteikollista kädensijaa alaspäin, kunnes se liikkuu, valitse momenttiasetus kääntämällä ja palauta kädensija paikalleen päästämällä siitä irti.
KÄYTTÄMINEN: Säädä ruuviavain vaadittuun momenttiasetukseen ja asenna siihen sopiva lisävaruste (kärjen pidike, ruuviavainkärki, istukka). Käytä avainta vastapäivään, kunnes ruuviavain alkaa ”lipsua”. Jos käytät momenttiruuviavainta TSS600, voit käyttää BAHCOn T-kädensijaa (tuotenro 6954). Momenttiruuviavainta voi käyttää pidempään väsymättä, myös suurella vääntömomentilla.
HUOLTAMINEN: Säännöllistä huoltamista ei tarvita, mutta työkalun ulkopinta on pidettävä kuivana ja puhtaana. Älä voitele työkalua.
Takuu: takuu mitätöityy, jos työkalu puretaan osiin.
VAROITUS: osat voivat lentää voimalla ilmaan.

Liiallinen kiristäminen voi aiheuttaa rikkoutumisen.
Momenttiruuviavain, jota ei ole kalibroitu oikein, voi aiheuttaa osan tai työkalun rikkoutumisen. Rikkoutuneet käsityökalut, istukat tai lisävarusteet voivat aiheuttaa loukkaantumisen.

- Lue tämä opas kokonaan ennen käyttöä.
- Jotta ruuviavain toimii tarkasti ja jotta vältetään ”sivuttaissuuntainen kuormitus”, pidä ruuviavain kohtisuorassa käyttökohteeseen nähden.
- Säännöllinen uusintakalibrointi on tarpeen, jotta työkalu toimii tarkasti.
- Älä käytä työkalua vipuna tai vasarana.
- Käyttäjän ja työskentelyä seuraavien on käytettävä suojalaseja.

VAROITUS: sähköiskuvaara.

- Sähköisku voi aiheuttaa loukkaantumisen. Metallikädensijaa ei ole eristetty.
- Älä käytä työkalua jännitteisiin sähköpiireihin.

SÄILYTÄ NÄMÄ OHJEET.

Punta del destornillador
Lame de tournevis
Inserto per cacciavite

Portapuntas
Embout
Portainserti

Cuadrado conductor de 1/4”
Carré conducteur 1/4” mâle
Attacco quadro maschio da 1/4” A/F

Anillo de sujeción estriado
Bague moletée
Impugnatura graduata zigrinata

Escala
Echelles
Scale

DESLIZAR PARA AJUSTAR
POUSSEZ POUR RÉGLER
ABBASSARE PER REGOLARE

Escala fija
Echelle fixe
Ghiera graduata

Mango
Poignée
Impugnatura

Barra de maniobra
Broche amovible
Traversino

Accesorios para destornillador dinamométrico. No incluidos.
Accessoire pour tournevis à déclenchement. Non inclus.
Accessori per cacciaviti dinamometrici. Non inclusi.

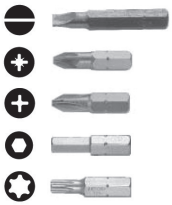

Puntas
Lame de tournevis
Inserti

6972 H

Portapuntas
Embout
Portainserti

6954

Mango corredizo
Poignée coulissante
Barra a T scorrevole

ESPAÑOL DESTORNILLADOR DINAMOMÉTRICO CON CUADRADO CONDUCTOR DE 1/4”

AJUSTE: Sujete el mango en posición fija, pulse el anillo de sujeción estriado hasta que se acople, gírelo para seleccionar el ajuste dinamométrico y, a continuación, afloje para soltarlo.
USO: Ajuste el destornillador a la medida dinamométrica requerida y acople el accesorio apropiado (portapuntas, punta de destornillador, conector). Utilícelo en sentido de las agujas del reloj hasta que se “resbale”. Para los destornilladores dinamométricos TSS600 puede utilizar el mango corredizo BAHCO con ref. 6954. Trabaje durante más tiempo sin cansarse, incluso con alta torsión.
MANTENIMIENTO: No necesita rutina de mantenimiento, aunque debe conservar su parte exterior limpia y seca. No lubricar.
GARANTÍA: La garantía no será válida si se desmonta la herramienta.

ADVERTENCIA. Riesgo de partículas volantes. Si aprieta demasiado podría romper el objeto en cuestión. Si no calibra adecuadamente el destornillador dinamométrico se podría romper alguna pieza o la propia herramienta. Las herramientas, conectores o accesorios rotos pueden provocar heridas.

- Leer este manual completamente antes de usarlo
- Para asegurar la precisión y evitar “fuerzas transversales”, mantener el destornillador en posición perpendicular a la superficie de uso.
- Es necesario una recalibración periódica para mantener la precisión.
- No utilizar como palanca o martillo.
- Utilizar gafas de protección (usuario y personas de alrededor)

ADVERTENCIA. Riesgo de descarga eléctrica.

- La descarga eléctrica puede causar daños. El mango de metal no está aislado.
- No usar en circuitos eléctricos enchufados.

CONSERVE ESTAS INSTRUCCIONES

FRANÇAIS TOURNEVIS À DÉCLENCHEMENT TOTAL AVEC CARRÉ CONDUCTEUR 1/4” MÂLE

RÉGLAGE: Maintenir la poignée en position fixe, pousser la bague moletée jusqu’à enclenchement, tourner pour régler le couple à la valeur sélectionneé, ensuite relâcher le mécanisme.
UTILISATION: Régler le tournevis au couple désiré et fixer l’embout adéquat. Tourner à droite ou à gauche jusqu’au déclenchement. Pour les modèles TSS600 vous pouvez utiliser la broche amovible BAHCO No. 6954. Travailler sans fatigue pendant longtemps.
SERVICE APRÈS VENTE: Un entretien particulier n’est pas nécessaire, il suffit de garder l’extérieur du tournevis sec et propre. Ne pas lubrifier.
GARANTIE: La garantie est annulée en cas de démontage du tournevis.

DANGER: Risque de projection de particules.
L’application d’un couple excessif peut entraîner une rupture. L’utilisation d’une clé mal étalonnée peut entraîner une rupture de la pièce ou de l’outil lui-même. Des outils, douilles ou accessoires endommagés peuvent provoquer des blessures.

- Lire l’intégralité de ce manuel avant d’utiliser le tournevis.
- Pour assurer la précision et éviter les «charges latérales», veuillez tenir le tournevis perpendiculaire au plan d’utilisation.
- Un réétalonnage périodique est nécessaire pour maintenir le niveau de précision.
- Ne l’utilisez pas comme un levier ou marteau.
- L’utilisateur et les personnes situées à proximité doivent porter des lunettes de sécurité.

DANGER: Risque de décharge électrique.

- Une décharge électrique peut provoquer des blessures. Le manche n’est pas isolé.
- Ne pas utiliser sur des circuits électriques sous tension

CONSERVER CES INSTRUCTIONS

ITALIANO CACCIAVITE DINAMOMETRICI CON ATTACCO QUADRO MASCHIO DA 1/4”

REGOLAZIONE: tenendo ferma l’impugnatura, premere verso il basso l’impugnatura graduata zigrinata fino all’inserimento, avvitare per scegliere la coppia di serraggio, quindi rilasciare per sbloccare.
USO: regolare la coppia di serraggio necessaria del cacciavite e adattare l’accessorio adatto (portainserti, inserto per cacciavite, chiave a bussola). Utilizzare in senso orario fino a quando il cacciavite ”scivola”. Per i cacciavite dinamometrici TSS600 è possibile utilizzare barra a T scorrevole BAHCO rif. 6954. Per lavori più intensi senza fatica, anche per coppie elevate.
ASSISTENZA: non è necessaria una manutenzione ordinaria, ma mantenere l’esterno del cacciavite pulito e asciutto. Non lubrificare.
GARANZIA: la garanzia non è valida se il cacciavite è smontato.

AVVERTENZA. Rischio di particelle volatili. L‘eccessivo serraggio può causare rotture. La staratura del cacciavite dinamometrico può causare la rottura di un pezzo o dell’utensile. La rottura degli utensili manuali, delle chiavi a bussola o degli accessori può provocare lesioni.

- Leggere completamente il presente manuale prima dell‘utilizzo
- Per garantire la precisione e impedire “carichi laterali”, tenere il cacciavite perpendicolare al piano d‘uso.
- Una ricalibrazione periodica è necessaria per mantenere la precisione.
- Non utilizzare come una leva o un martello.
- Sia l‘utilizzatore sia i presenti devono indossare occhiali di sicurezza.

AVVERTENZA. Pericolo di folgorazione.

- Le scosse elettriche possono provocare lesioni. L‘impugnatura di metallo non è isolata.
- Non utilizzare su circuiti elettrici sotto tensione.

CONSERVARE LE PRESENTI ISTRUZIONI

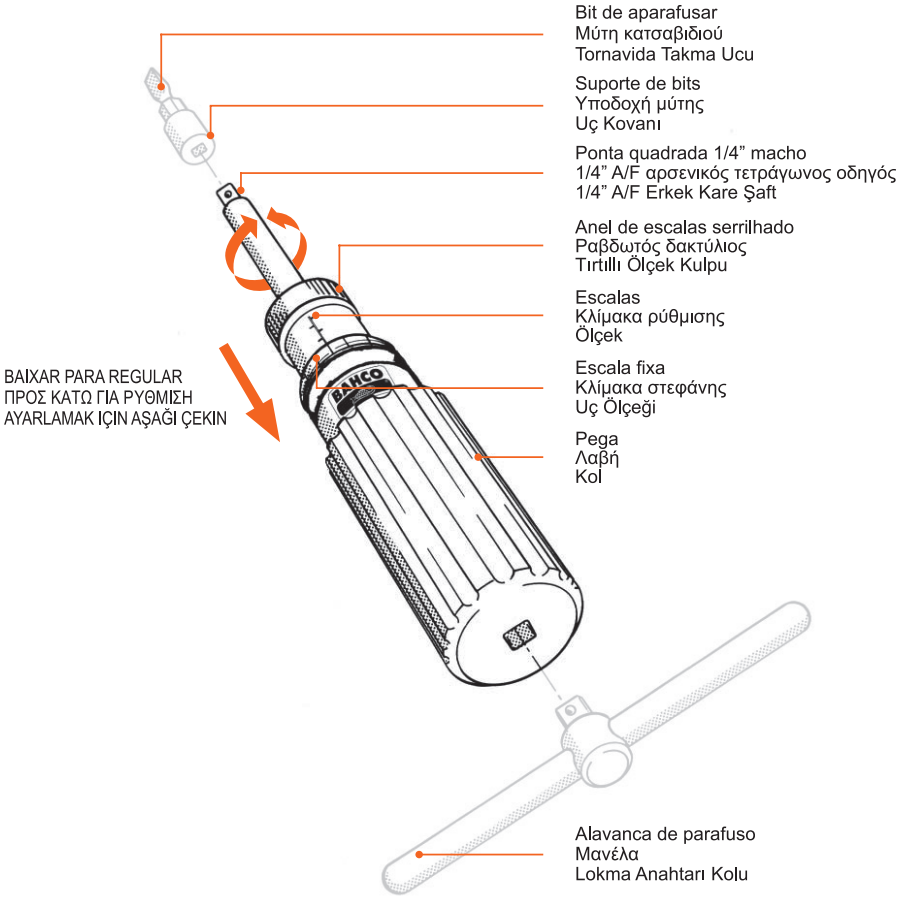

Acessórios para aparafusadores. Não incluídos.
Αξεσουάρ για κατσαβίδια ροπής. Δεν περιλαμβάνεται.
Tork tornavida için aksesuar. Dahil değildir.

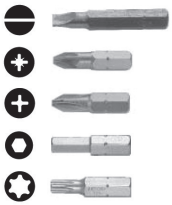

Bits
Μύτες
Uçlar

6972 H

Suporte de bits
Υποδοχή μύτης
Uç kovanı

6954

Chave “T”
Λαβή T
T kolu

PORTUGUÊS APARAFUSADOR COM PONTA QUADRADA 1/4” MACHO

REGULAÇÃO: Mantento a pega em posição fixa, prima o anel de escalas serrilhado para baixo até engatar o mecanismo, rode para selecionar o torque e, em seguida, liberte para desengatar o mecanismo.
UTILIZAÇÃO: Regule o aparafusador para o torque pretendido e encaixe o acessório apropriado (suporte de bits, bit de aparafusar, bocal). Rode no sentido dos ponteiros do relógio até “deslizar”. Para os aparafusadores TSS600 pode utilizar a chave “T” BAHCO N.º 6954. Trabalha mais tempo sem fadiga, inclusivamente com torque mais elevado.
MANUTENÇÃO: Não é necessário manutenção de routina, contudo, mantenha o exterior da ferramenta limpo e seco. Não lubrifique.
GARANTIA: A garantia é anulada se a ferramenta for desmontada.

ADVERTÊNCIA. Risco de projeção de partículas.
A aplicação de torque excessivo pode resultar em quebra do produto. Uma chave de torque mal calibrada pode causar danos na ferramenta ou na peça de aplicação. Acessórios, bocais ou ferramentas danificadas podem provocar lesões.

- Leia este manual na íntegra antes de utilizar o produto
- Para garantir a precisão e evitar “cargas laterais”, mantenha o aparafusador perpendicular ao plano de utilização.
- É necessário calibrar periodicamente para manter a precisão.
- Não utilize como uma alavanca ou um martelo.
- O utilizador e as pessoas nas proximidades devem utilizar óculos de segurança.

ADVERTÊNCIA. Perigo de choque elétrico.

- Um choque elétrico pode provocar lesões. A pega de metal não está isolada.
- Não utilize em circuitos elétricos sob tensão.

GUARDE ESTAS INSTRUÇÕES

ΕΛΛΗΝΙΚΑ ΚΑΤΣΑΒΙΔΙΑ ΡΟΠΗΣ ΜΕ 1/4” ΑΡΣΕΝΙΚΟ ΤΕΤΡΑΓΩΝΟ ΟΔΗΓΟ

ΡΥΘΜΙΣΗ: Κρατώντας τη λαβή σταθερή, πιέστε προς τα κάτω τον ραβδωτό δακτύλιο μέχρι να δεσμευτεί, στρίψτε για να επιλέξετε τη ρύθμιση ροπής στρέψης και στη συνέχεια απελευθερώστε για να αποδεσμεύσετε.
ΧΡΗΣΗ: Ρυθμίστε το κατσαβίδι στην απαιτούμενη ρύθμιση ροπής στρέψης και εφαρμόστε το κατάλληλο αξεσουάρ (υποδοχή μύτης, μύτη κατσαβιδιού, καρυδάκι). Χρησιμοποιήστε δεξιόστροφα μέχρι το κατσαβίδι να «γλιστρήσει» Για τα κατσαβίδια ροπής TSS600 μπορείτε να χρησιμοποιήσετε τη λαβή T της BAHCO κωδ. 6954. Μεγαλύτερος χρόνος εργασίας χωρίς κούραση, επίσης σε υψηλές ροπές στρέψης.
ΣΕΡΒΙΣ: Δεν απαιτείται συντήρηση ρουτίνας, αλλά διατηρείτε το εξωτερικό του εργαλείου καθαρό και στεγνό. Μη λιπαίνετε.
ΕΓΓΥΗΣΗ: Η εγγύηση ακυρώνεται εάν το εργαλείο αποσυναρμολογηθεί.

ΠΡΟΕΙΔΟΠΟΙΗΣΗ. Κίνδυνος από ιπτάμενα σωματίδια. Η υπερβολική ροπή στρέψης μπορεί να προκαλέσει θραύση. Ένα μη βαθμονομημένο κατσαβίδι ροπής μπορεί να προκαλέσει θραύση μέρους ή ολόκληρου του εργαλείου. Σπασμένα εργαλεία χειρός, καρυδάκια ή αξεσουάρ μπορεί να προκαλέσουν τραυματισμό.

- Διαβάστε αυτό το εγχειρίδιο διεξοδικά πριν τη χρήση
- Για να διασφαλιστεί η ακρίβεια και να αποφευχθούν «πλευρικά φορτία», κρατάτε το κατσαβίδι κάθετα προς την επιφάνεια χρήσης.
- Για τη διατήρηση της ακρίβειας, απαιτείται περιοδική εκ νέου βαθμονόμηση.
- Μην το χρησιμοποιείτε ως μοχλό ή σφυρί.
- Φοράτε γυαλιά ασφαλείας, τόσο ο χρήστης όσο και οι παρευρισκόμενοι.

ΠΡΟΕΙΔΟΠΟΙΗΣΗ. Κίνδυνος ηλεκτροπληξίας.

- Η ηλεκτροπληξία μπορεί να προκαλέσει τραυματισμό. Η μεταλλική λαβή δεν είναι απομονωμένη.
- Μην το χρησιμοποιείτε σε ενεργά ηλεκτρικά κυκλώματα.

ΦΥΛΑΞΤΕ ΑΥΤΕΣ ΤΙΣ ΟΔΗΓΙΕΣ

TÜRKÇE TORNAVİDALARI 1/4” ERKEK KARE ŞAFTLA SIKIN

AYAR: Kolu sabit tutarak tırtıllı ölçek kulpunu yerine oturana dek aşağı bastırın, tork ayarını seçmek için çevirin ve çıkarmak için serbest bırakın.
KULLANIM: Tornavidayı gerekli tork ayarına getirin ve uygun aksesuarı (uç kovanı, tornavida takma ucu, lokma) takın. Tornavida ‘kayana’ dek saat yönünde çevirin. TSS600 tork tornavidaları için BAHCO t kolu ref. 6954’ü kullanabilirsiniz. Yorulmadan daha uzun süre ve daha fazla torkla çalışın.
SERVIS: Rutin bakım gerekmez, ancak aletin dış yüzeyini temiz ve kuru tutun. Yağlamayın.
GARANTI: Alet sökülürse garanti geçersiz kalır.

UYARI. Toz taneleri uçuşabilir.
Aşırı sıkma kırılmaya neden olabilir. Kalibre edilmemiş tork tornavida, parça veya aletin kırılmasına neden olabilir. Kırık el aletleri, lokmalar veya aksesuarlar yaralanmaya yol açabilir.

- Kullanmadan önce bu kılavuzun tamamını okuyun
- Doğru çalışma sağlamak ve fazla yüklerden kaçınmak için lütfen tornavidayı kullanılan alana dik bir şekilde tutun.
- Doğru çalışma için düzenli olarak yeniden kalibrasyon yapın.
- Kaldıraç veya çekiç olarak kullanmayın.
- Kullanıcıların ve etrafta duranların emniyet gözlükleri takması gerekmektedir.

UYARI. Elektrik Çarpma Tehlikesi.

- Elektrik çarpması, yaralanmalara neden olabilir. Metal kol izole edilmemiştir.
- Gerilimli elektrik devrelerinde kullanmayın.

BU TALIMATLARI SAKLAYIN

SVENSKA - NORSK - DANSK

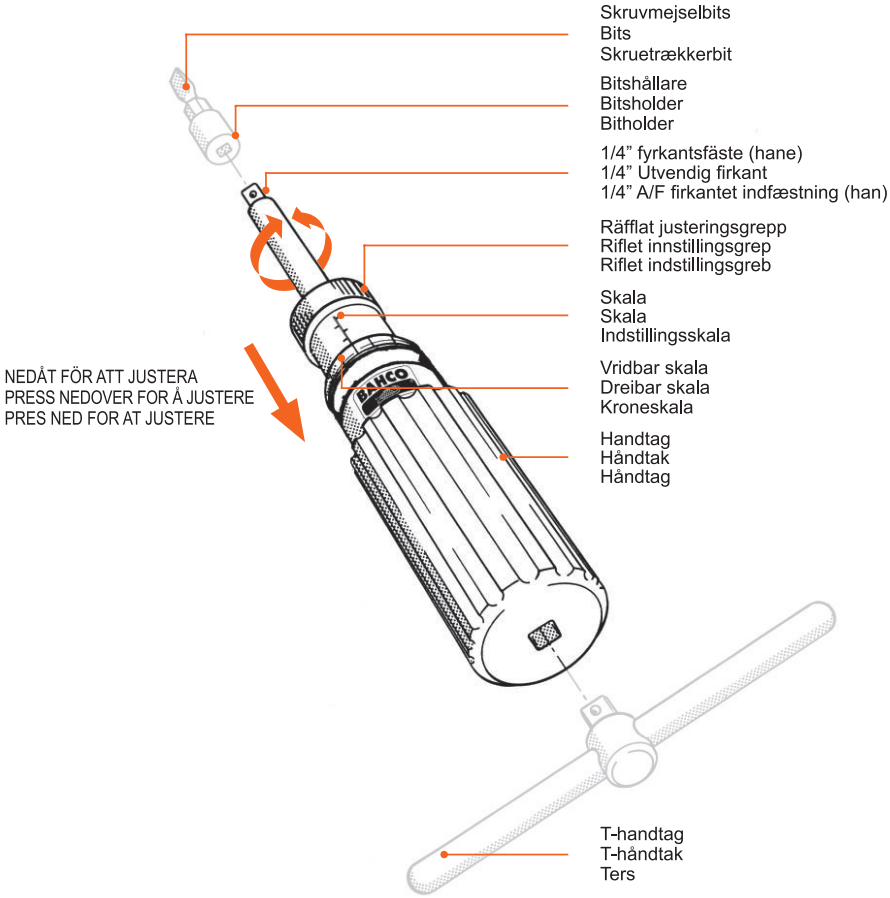

Tillbehör för momentskruvmejslar. Ingår inte.
Tilbehør for momentskrutrekkere. Medfølger ikke.
Tilbehør til momentskruetrækkere. Medfølger ikke.

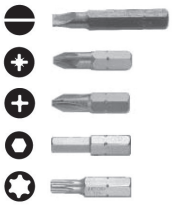

Bits
Bits
Bits

6972 H

Bitshållare
Bitsholder
Bitholder

6954

T-handtag
T-håndtak
T-håndtag

SVENSKA MOMENTSKRUVMEJSLAR MED 1/4” FYRKANTSFÄSTE (HANE)

JUSTERINGAR: Håll handtaget still, tryck ned det räfflade skalgreppet tills det låses fast, vrid för att välja vridmoment och släpp för att koppla loss.
ANVÄNDNING: Ställ in önskat vridmoment och fäst lämpligt tillbehör (bithållare, skruvmejselbits, hylsa). Vrid medsols tills skruvmejseln ”glider”. För momentskruvmejslarna TSS600 kan du använda BAHCO T-handtag ref. 6954. Arbeta längre utan att bli trött, även med högre vridmoment.
SERVICE: Inget rutinunderhåll krävs, men verktygets utsida ska hållas ren och torr. Smörj inte verktyget.
GARANTI: Garantin gäller inte om verktyget plockas isär.

VARNING! Risk för flygande partiklar. Dragning med för högt moment kan orsaka skador. En momentskruvmejsel som inte kalibrerats kan orsaka skador på delar eller verktyget. Defekta handverktyg, hylsor eller tillbehör kan orsaka personskador.

- Läs denna bruksanvisning innan användning.
- För att säkerställa precision och undvika sidobelastningar ska skruvmejseln hållas i rät vinkel mot användningsytan.
- Regelbunden kalibrering är nödvändig för att bibehålla precisionen.
- Använd inte skruvmejseln som hävstång eller hammare.
- Både användaren och personer som står bredvid måste använda skyddsglasögon.

VARNING! Risk för elchock.

- Elchocker kan orsaka personskador. Metallhandtaget är inte isolerat.
- Använd inte skruvmejseln på spänningsförande elektriska kretsar.

SPARA DESSA ANVISNINGAR

NORSK MOMENTSKRUTREKKER MED 1/4” UTVENDIG FIRKANT

JUSTERING: Hold håndtaket i ro, trykk ned det riflede innstillingsgrepet til det låses fast, vri for å velge momentinnstilling og slipp for å koble fra.
BRUK: Juster skrutrekkeren til ønsket momentinnstilling, og sett på egnet tilbehør (stykkeholder, skrujernstykke, pipenøkkelstykke). Drei med klokken til skrutrekkeren «glipper». For momentskrutrekker TSS600 kan du bruke BAHCO t-håndtaket ref. 6954. Arbeid lengre uten å bli trett, også ved høyere vrimoment.
VEDLIKEHOLD: Regelmessig vedlikehold er ikke nødvendig, men hold yttersiden ren og tørr. Ikke smør.
GARANTI: Garantien ugyldiggjøres dersom verktøyet tas fra hverandre.

ADVARSEL. Fare for flygende partikler.
For høyt tilstrammingsmoment kan ødelegge verktøyet. En feil kalibrert momentskutrekker kan forårsake at deler eller verktøy knekker. Knekt håndverktøy, stykker eller tilbehør kan forårsake personskade.

- Les denne bruksanvisningen i sin helhet før bruk
- Hold skrutrekkeren vinkelrett på flaten det brukes på, slik at arbeidet blir nøyaktig og du unngår skjevbelastning.
- Det er nødvendig med regelmessig kalibrering for å opprettholde nøyaktighet.
- Ikke bruk det som en brekkstang eller hammer.
- Både brukeren og personer i nærheten må bruke vernebriller.

ADVARSEL. Fare for elektrisk støt.

- Elektrisk støt kan forårsake personskade. Metallhåndtaket er ikke isolert.
- Ikke bruk på strømførende elektriske kretser.

TA VARE PÅ DISSE INSTRUKSJONENE

DANSK MOMENTSKRUETRÆKKERE MED 1/4” FIRKANTET INDFÆSTNING (HAN)

JUSTERING: Hold fast i håndtaget, mens du presser det riflede indstillingsgreb nedad, indtil det kobler ind. Drej for at vælge momentindstilling, og slip derefter for at udløse.
BRUG: Juster skruetrækkeren til den ønskede momentindstilling, og monter det nødvendige tilbehør (bitholder, skruetrækkerbit, muffe).
Drej med uret, indtil skruetrækkeren ”glider”. Til momentskruetrækkere af typen TSS600 kan du bruge BAHCOs T-håndtag (ref. 6954). Arbejd i længere tid uden at blive træt.
SERVICE: Ingen rutinemæssig vedligeholdelse nødvendig, men sørg for, at værktøjet holdes rent og tørt. Brug ikke smøremidler.
GARANTI: Garantien bortfalder, hvis værktøjet adskilles.

ADVARSEL! Risiko for flyvende partikler.
Overdreven vridning kan ødelægge værktøjet. En momentskruetrækker, som ikke er kalibreret korrekt, kan medføre ødelæggelse af dele eller værktøjet. Defekte værktøjer, holdere eller tilbehør kan medføre personskade.

- Læs denne vejledning i sin helhed før brug
- For at sikre nøjagtighed og undgå „sidebelastninger“ skal skruetrækkeren holdes vinkelret på brugsfladen.
- Periodisk kalibrering er nødvendig for at opretholde nøjagtigheden.
- Brug ikke skruetrækkeren som løftestang eller hammer.
- Bær sikkerhedsbriller – både bruger og omkringstående personer.

ADVARSEL! Fare for elektrisk stød.

- Elektrisk stød kan medføre personskade. Metalhåndtaget er ikke isoleret.
- Må ikke bruges på strømførende kredsløb.

GEM DENNE VEJLEDNING

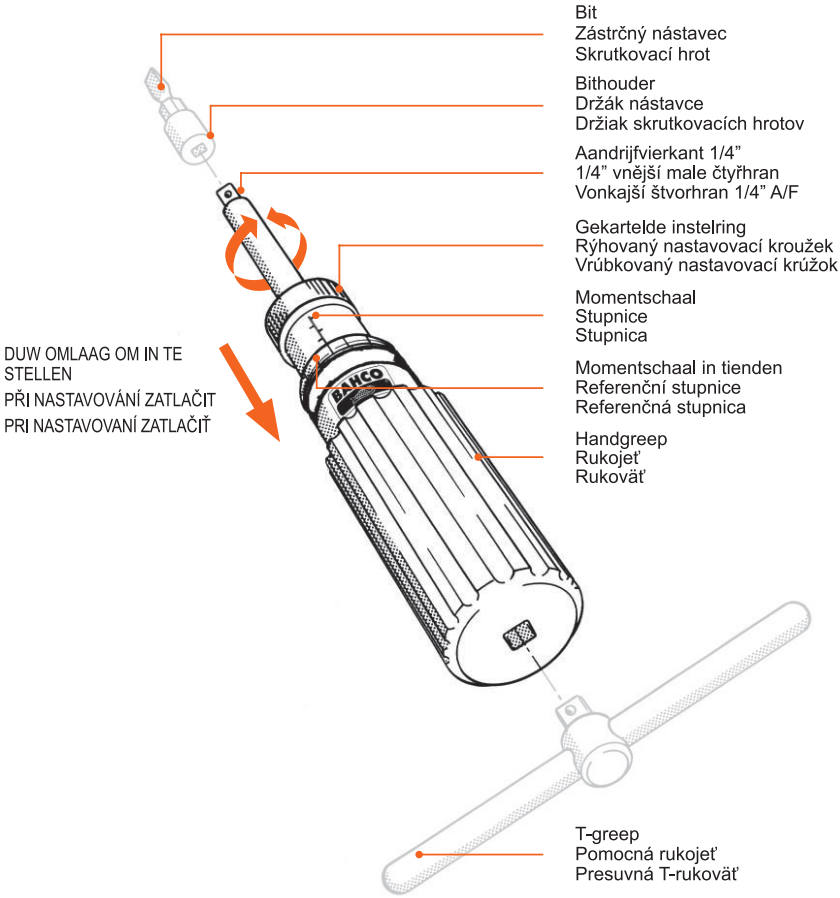

Hulpstukken voor momentschroevendraaiers. Niet meegeleverd.
Příslušenství pro momentové šroubováky. Není součástí.
Príslušenstvo k momentovým skrutkovačom. Nie je súčasťou balenia.

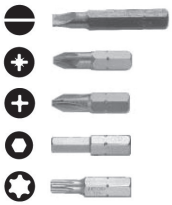

Bits
Nástavce (bity)
Skrutkovacie hroty

6972 H

Bithouder
Držák nástavce
Držiak skrutkovacích hrotov

6954

T-greep
Pomocná rukojeť
Presuvná T-rukoväť

NEDERLANDS MOMENTSCHROEVENDRAAIERS MET AANDRIJFVIERKANT 1/4”

INSTELLEN: Houd de handgreep vast, duw de gekartelde instelring volledig omlaag en draai aan de ring om het gewenste moment in te stellen. Schuif de instelring vervolgens weer naar boven.
GEBRUIK: Stel het gewenste moment in op de schroevendraaier en monteer de benodigde hulpstukken (bithouder, bit, dop). Draai rechtsom totdat de schroevendraaier ‘slipt’. Gebruik de T-greep van Bahco, artikelnr. 6954, voor momentschroevendraaiers TSS600. Moeiteloos schroeven, ook bij hoge momentwaarden.
ONDERHOUD: De schroevendraaier is in principe onderhoudsvrij. Bewaar hem op een schone en droge plek. Smeer de schroevendraaier niet.
GARANTIE: De garantie vervalt wanneer u de schroevendraaier demonteert.

WAARSCHUWING. Risico op wegvliegende deeltjes.
Een te hoge momentwaarde kan schade veroorzaken. Wanneer de momentschroevendraaier niet juist is gekalibreerd, kan dit schade aan het onderdeel of de schroevendraaier veroorzaken. Beschadigde handgereedschappen, doppen of hulpstukken kunnen letsel veroorzaken.

- Lees de volledige handleiding zorgvuldig door alvorens de schroevendraaier te gebruiken
- Houd de schroevendraaier tijdens gebruik loodrecht. Kantel de schroevendraaier niet.
- Kalibreer de schroevendraaier regelmatig om de nauwkeurigheid te garanderen.
- Gebruik de schroevendraaier niet als hefboom of hamer.
- Zowel de gebruiker als omstanders moeten een veiligheidsbril dragen.

WAARSCHUWING. Gevaar van elektrische schokken.

- Elektrische schokken kunnen letsel veroorzaken. De metalen handgreep is niet geïsoleerd.
- Gebruik de schroevendraaier niet bij onder spanning staande circuits.

BEWAAR DEZE HANDLEIDING

ČEŠTINA MOMENTOVÉ ŠROUBOVÁKY S 1/4” MALE ČTYŘHRANEM

NASTAVENÍ: Podržte rukojeť, zatlačte nastavovací kroužek, otáčením zvolte požadovaný utahovací moment a kroužek uvolněte.
POUŽITÍ: Na šroubováku nastavte požadovaný utahovací moment a zasuňte příslušný nástavec (držák nástavce, zástrčný nástavec, nástrčný klíč). Šroubujte po směru pohybu hodinových ručiček, dokud šroubovák „neproklouzne“. S momentovými šroubováky TSS600 můžete použít pomocnou rukojeť BAHCO ref. č. 6954. Můžete tak pracovat déle bez únavy i s většími utahovacími momenty.
ÚDRŽBA: Pravidelná údržba není vyžadována, avšak udržujte nástroj čistý a suchý. Nepoužívejte mazací prostředky.
ZÁRUKA: Záruka je neplatná, pokud je nástroj rozebírán.

VAROVÁNÍ: Nebezpečí odletujících částic
Přetažení může způsobit prasknutí. Překročení maximálních utahovacích momentů šroubováku může způsobit zlomení nástroje nebo jeho části. Zlomené ruční nářadí, nástrčky nebo příslušenství mohou způsobit zranění.

- Před použitím nástroje si prostudujte celý návod k použití.
- Abyste zajistili přesnost a vyhnuli se bočnímu zatížení, udržujte při práci šroubovák kolmo k pracovní rovině.
- K zachování přesnosti je nezbytná pravidelná kalibrace.
- Nepoužívejte nástroj jako páku nebo kladivo.
- Při práci používejte bezpečnostní brýle, vy i vaši pomocníci.

VAROVÁNÍ: Nebezpečí úrazu elektrickým proudem

- Elektrický proud může způsobit poranění. Kovová rukojeť není izolována.
- Nepoužívejte na živých elektrických obvodech.

TENTO NÁVOD SI USCHOVEJTE.

SLOVENČINA MOMENTOVÉ SKRUTKOVAČE S VONKAJŠÍM ŠTVORHRANOM 1/4”

NASTAVENIE: Držte rukoväť v nehybnej polohe, stlačte vrúbkované držadlo nadol tak, aby zapadlo, otočením zvoľte nastavenie momentu a potom pustite, čím sa držadlo uvoľní.
POUŽITIE: Nastavte na skrutkovači požadovaný moment a nasaďte potrebné príslušenstvo (držiak skrutkovacích hrotov, skrutkovací hrot, nástrčný kľúč). Skrutkujte v smere hodinových ručičiek, až kým skrutkovač nezačne prešmykovať. Na momentových skrutkovačoch TSS600 môžete použiť presuvnú T-rukoväť BAHCO, kat. č. 6954. Môžete tak pracovať dlhšie bez námahy aj pri vyšších momentoch.
SERVIS: Nie je potrebná žiadna pravidelná údržba, ale udržiavajte náradie zvonku čisté a suché. Nemažte.
ZÁRUKA: V prípade demontáže náradia záruka stráca platnosť.

VAROVANIE: Nebezpečenstvo odletujúcich čiastočiek.
Pri použití nadmerného momentu môže dôjsť k zlomeniu. Nekalibrovaný momentový skrutkovač môže spôsobiť zlomenie dielu alebo náradia. Zlomené ručné náradie, nástrčné hlavice alebo príslušenstvo môžu spôsobiť úraz.

- Pred použitím si prečítajte celý tento návod
- Aby ste zaistili presnosť a predišli ste bočnému zaťaženiu, pri práci držte skrutkovač kolmo na pracovnú rovinu.
- Na zachovanie presnosti je nutná pravidelná kalibrácia.
- Nepoužívajte ako páku ani ako kladivo.
- Používateľ aj okolostojaci musia mať na sebe ochranné okuliare.

VAROVANIE: Nebezpečenstvo zásahu elektrickým prúdom.

- Zásah elektrickým prúdom môže spôsobiť úraz. Kovová rukoväť nie je izolovaná.
- Nepoužívajte na elektrických obvodoch pod prúdom.

ODLOŽTE SI TENTO NÁVOD

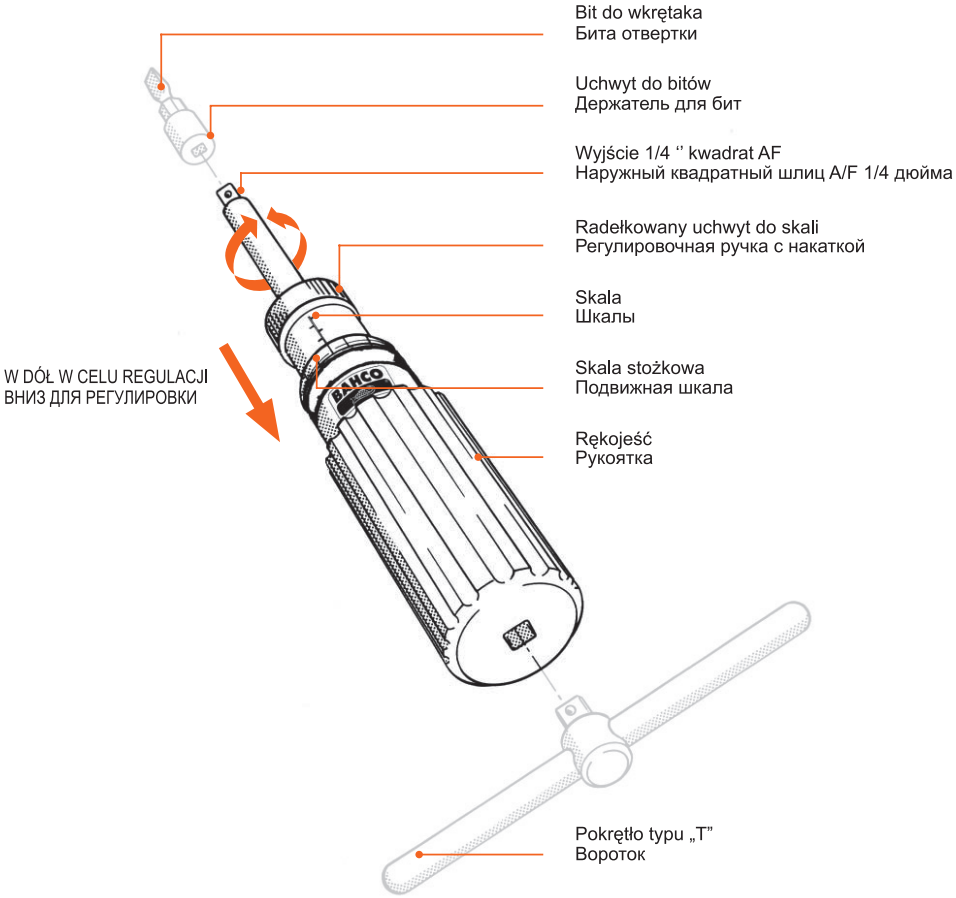

Akcesoria do wkrętaków dynamometrycznych. Brak w zestawie.
Принадлежности для динамометрических отверток. Не входят в комплект поставки.

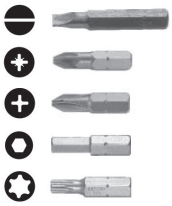

Bity
Биты

6972 H

Uchwyt do bitów
Держатель для бит

6954

Pokrętło typu „T”
Т-образная рукоятка

POLSKI WKRĘTAKI DYNAMOMETRYCZNE Z WYJŚCIEM CZWOROKĄTNYM 1/4 CALA

REGULACJA: Trzymając uchwyt nieruchomo, naciśnij w dół uchwyt z radełkowaną skalą, aż zaskoczy, obróć, aby wybrać ustawienie momentu obrotowego, a następnie zwolnij, aby odłączyć.
UŻYCIE: Ustaw wymagany moment obrotowy we wkrętaku i podłącz odpowiednie akcesoria (uchwyt do bitów, bit, gniazdo). Dokręcaj w prawo aż do momentu uślizgu sprzęgła (osiągnięcia ustawionego momentu). W przypadku wkrętaków dynamometrycznych TSS600 można użyć uchwytu T BAHCO, nr części 6954. Do wygodnej, wielokrotnie powtarzalnej pracy, także z większymi momentami.
SERWIS: Nie wymaga rutynowej konserwacji, ale należy utrzymywać narzędzie czyste i suche na zewnątrz. Nie smarować.
GWARANCJA: Demontaż narzędzia powoduje unieważnienie gwarancji.

OSTRZEŻENIE. Ryzyko odprysków. Nadmierne dokręcanie może spowodować pęknięcie. Nieskalibrowany wkrętak dynamometryczny może spowodować pęknięcie części lub narzędzia. Połamane narzędzia ręczne, gniazda lub akcesoria mogą spowodować obrażenia.

- Przed użyciem należy przeczytać podręcznik obsługi w całości
- Aby zapewnić dokładność i uniknąć obciążeń bocznych, należy trzymać wkrętak prostopadle do powierzchni roboczej
- Aby zapewnić dokładność, konieczna jest okresowa kalibracja
- Nie używać jako dźwigni ani młotka.
- Użytkownik i osoby postronne powinny nosić okulary ochronne

OSTRZEŻENIE. Niebezpieczeństwo porażenia prądem.

- Porażenie prądem może spowodować obrażenia. Metalowy uchwyt nie jest izolowany.
- Nie stosować do obwodów elektrycznych pod napięciem.

NALEŻY ZACHOWAĆ NINIEJSZĄ INSTRUKCJĘ

РУССКИЙ ДИНАМОМЕТРИЧЕСКИЕ ОТВЕРТКИ С НАРУЖНЫМ КВАДРАТНЫМ ШЛИЦЕМ 1/4 ДЮЙМА

РЕГУЛИРОВКА. Удерживая рукоятку неподвижно, надавите на регулировочную ручку с накаткой до зацепления, поверните ее, чтобы выбрать значение крутящего момента, а затем отпустите, чтобы вывести ее из зацепления.
ИСПОЛЬЗОВАНИЕ. Отрегулируйте отвертку до требуемого значения крутящего момента и установите необходимую принадлежность (держатель для бит, биту отвертки, торцевую головку). Вращайте отвертку по часовой стрелке, пока она не «соскользнет». Для динамометрических отверток TSS600 можно использовать Т-образную рукоятку BAHCO (арт. № 6954). Она позволяет дольше работать без усталости, а также при высоких значениях крутящего момента.
ОБСЛУЖИВАНИЕ. Регулярное техническое обслуживание не требуется, но следите, чтобы внешняя поверхность инструмента оставалась чистой и сухой. Не смазывайте.
ГАРАНТИЯ. Гарантия аннулируется в случае разборки инструмента.

ПРЕДУПРЕЖДЕНИЕ. Риск летучих частиц. Чрезмерная затяжка может привести к поломке. Динамометрическая отвертка с нарушенной калибровкой может стать причиной поломки деталей или инструмента. Сломанные ручные инструменты, торцевые головки или принадлежности могут стать причиной травмы.

- Полностью прочтите это руководство перед использованием.
- Для обеспечения точности и во избежание «боковых нагрузок» держите отвертку перпендикулярно используемой плоскости.
- Для поддержания точности необходима периодическая повторная калибровка.
- Не используйте в качестве рычага или молотка.
- Пользователь и находящиеся рядом люди должны надевать защитные очки.

ПРЕДУПРЕЖДЕНИЕ. Опасность поражения электрическим током.

- Поражение электрическим током может привести к травмам. Металлическая ручка не изолирована.
- Не используйте в электрических цепях под напряжением.

СОХРАНИТЕ ЭТИ ИНСТРУКЦИИ

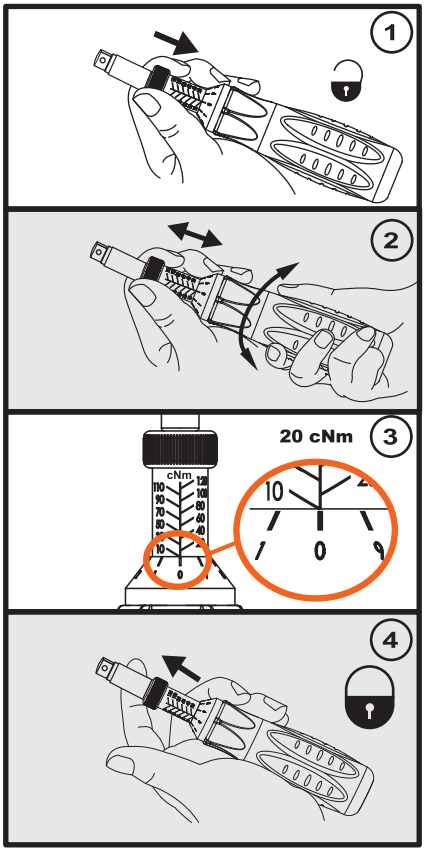
1
2
20 cNm
3
cNm
10
0
4